Multiline

Freiheit durch individuelle Kombinierbarkeit

Multiline - Funktionsweise

Multiline ist ein flexibles System für die individuelle Gestaltung in jeder Schublade.

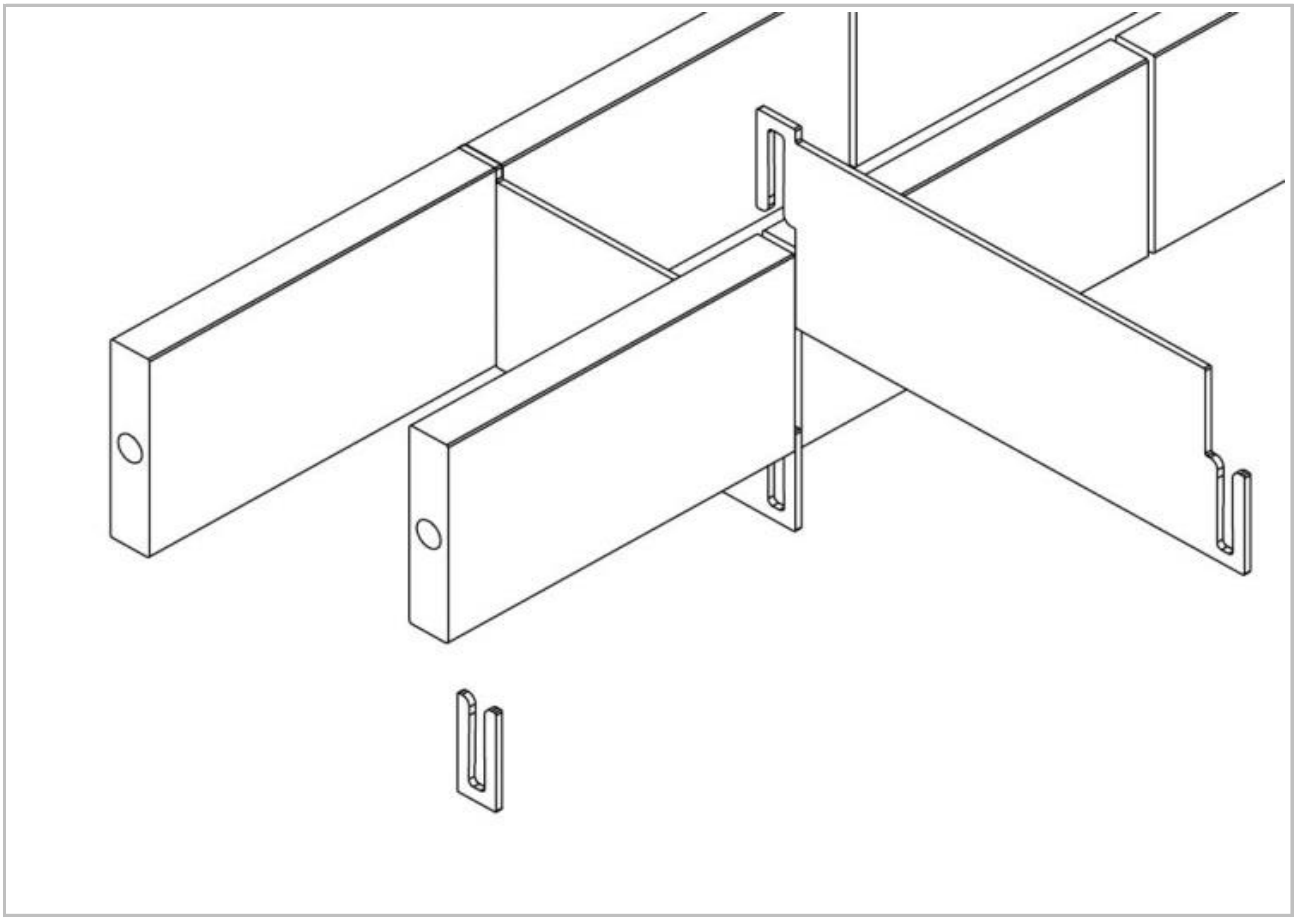

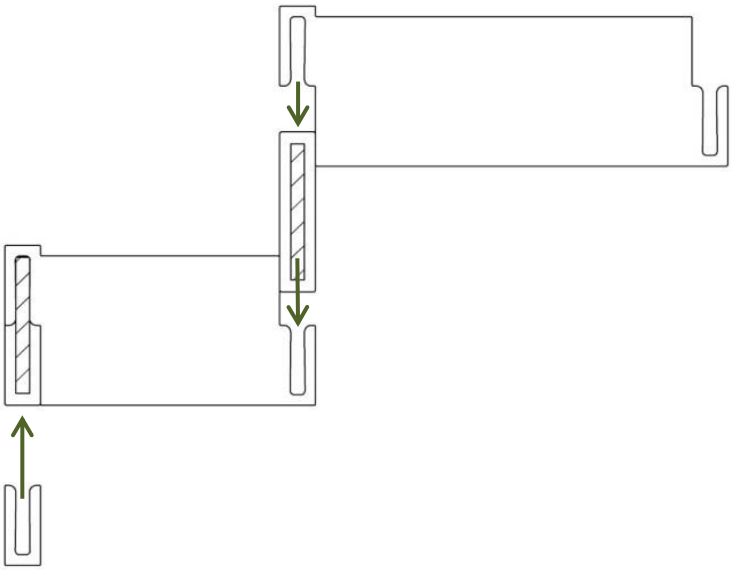

Durch ablängen der Leisten ist es möglich jede Schubladentiefe mit Mutiline abzudecken.

Oberflächen:

Systemleisten: UV-lackiert (G10)

Aluteile: voreloxiert, die Kanten gefräst

Systemleiste Teilung 4

bevorzugte Teilung für Küchenauszug und Badbestückung

Breite	13 mm
Höhe	60 mm
Tiefe	Nennlänge-28 mm

für Nennlänge	Ahorn	Buche	Eiche	Nussbaum
500	IS.4060.5000.6AL	IS.4060.5000.6BL	IS.4060.5000.6EL	IS.4060.5000.6NL
650	IS.4060.6500.6AL	IS.4060.6500.6BL	IS.4060.6500.6EL	IS.4060.6500.6NL

Systemleiste Teilung 5

bevorzugte Teilung für Schubkasten Küche und Homeoffice

Breite	13 mm
Höhe	60 mm
Tiefe	Nennlänge-28 mm

für Nennlänge	Ahorn	Buche	Eiche	Nussbaum
500	IS.5060.5000.6AL	IS.5060.5000.6BL	IS.5060.5000.6EL	IS.5060.5000.6NL
650	IS.5060.6500.6AL	IS.5060.6500.6BL	IS.5060.6500.6EL	IS.5060.6500.6NL

Querteiler Aluminium EV1 voreloxiert

Rastermaß RM	Breite -13mm
Höhe	60 mm

Außenbreite	Aluminium	verwendbar bei
113	IS.Q060.0113.6ZV	Visitenkartenhalter
153	IS.Q060.0153.6ZV	CD
163	IS.Q060.0163.6ZV	
213	IS.Q060.0213.6ZV	Flaschen- , Topfdeckelhalter, Brotbox und A4 Papier
238	IS.Q060.0238.6ZV	
263	IS.Q060.0263.6ZV	
275	IS.Q060.0275.6ZV	Besteck

Zierbügel 8 Stück EV1 voreloxiert

Breite	13 mm
Höhe	30 mm

	Aluminium			
	IS.Z060.0000.6ZV			

Einlegeflaschenhalter Teilung 4

einsetzbar bei Querteiler RM 238mm

Breite	212 mm
Höhe	50 mm
Tiefe	115 mm

	Aluminium			
	IS.4FL1.0225.6ZV			

Kosmetikhalter groß Teilung 4

einsetzbar bei Querteiler RM 200mm

Breite	186 mm
Höhe	50 mm
Tiefe	115 mm

	Aluminium			
	IS.4KG0.0200.6ZV			

Kosmetikhalter klein Teilung 4

einsetzbar bei Querteiler RM 200mm

Breite	210 mm
Höhe	50 mm
Tiefe	115 mm

	Aluminium			
	IS.4KK0.0200.6ZV			

Visitenkartenhalter

einsetzbar bei Querteiler RM 100mm

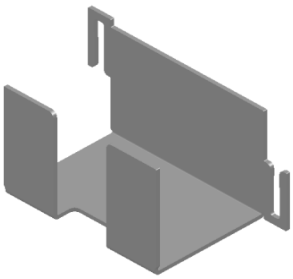

Rastermaß	100 mm
Höhe	50 mm
Tiefe	115 mm

	Aluminium			
	IS.0V60.0100.6ZV			

Brotbox Teilung 4

einsetzbar bei Querteiler RM 238mm

Breite	238 mm
Höhe	150 mm
Tiefe	366 mm

	Ahorn	Buche	Eiche	Nussbaum
	IA.BROT.0366.6AL	IA.BROT.0366.6BL	IA.BROT.0366.6EL	IA.BROT.0366.6NL

Rollenhalter 100mm breit, Teilung 5

inkl. 1 Systemleiste

Breite	100 mm
Höhe	60 mm
Tiefe	Nennlänge-28 mm

für Nennlänge	Ahorn	Buche	Eiche	Nussbaum
500	IS.R100.5000.6AL	IS.R100.5000.6BL	IS.R100.5000.6EL	IS.R100.5000.6NL
650	IS.R100.6500.6AL	IS.R100.6500.6BL	IS.R100.6500.6EL	IS.R100.6500.6NL

Topfdeckelhalter Teilung 4

einsetzbar bei Querteiler RM 238mm

Breite	212 mm
Höhe	140 mm
Tiefe	115 mm

	Aluminium			
	IS.4TD1.0225.6ZV			

Schneidbrett Kunststoff für Brotbox

grau (RAL7046)

Breite	220 mm
Höhe	20 mm
Tiefe	350 mm

	Kunststoff			
	IA.0SBR.0366.000			

Tondeckel für Brotbox

spezielle Feuchtigkeitsregulierung für Brot

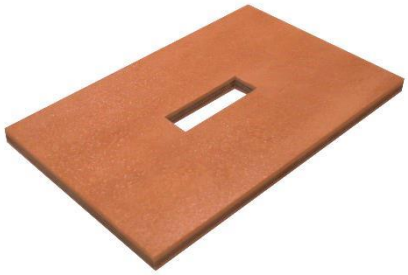

Breite	220 mm
Höhe	16 mm
Tiefe	350 mm

	Ton			
	IA.0TON.0366.000			

Einlegegitter für Brotbox

Breite	210 mm
Höhe	6,5 mm
Tiefe	350 mm

	Ahorn	Buche	Eiche	Nussbaum
	IA.0BRG.0366.6AL	IA.0BRG.0366.6BL	IA.0BRG.0366.6EL	IA.0BRG.0366.6NL

Gewürzhalter 100mm breit - für liegende Gewürzgläser

Breite	100 mm
Höhe	32 mm
Tiefe	Nennlänge-28 mm

für Nennlänge	Ahorn	Buche	Eiche	Nussbaum
300	IG.0100.3000.0AL	IG.0100.3000.0BL	IG.0100.3000.0EL	IG.0100.3000.0NL
400	IG.0100.4000.0AL	IG.0100.4000.0BL	IG.0100.4000.0EL	IG.0100.4000.0NL
450	IG.0100.4500.0AL	IG.0100.4500.0BL	IG.0100.4500.0EL	IG.0100.4500.0NL
500	IG.0100.5000.0AL	IG.0100.5000.0BL	IG.0100.5000.0EL	IG.0100.5000.0NL
550	IG.0100.5500.0AL	IG.0100.5500.0BL	IG.0100.5500.0EL	IG.0100.5500.0NL
600	IG.0100.6000.0AL	IG.0100.6000.0BL	IG.0100.6000.0EL	IG.0100.6000.0NL
650	IG.0100.6500.0AL	IG.0100.6500.0BL	IG.0100.6500.0EL	IG.0100.6500.0NL

Teigrollenhalter 100mm breit - ohne Teigrolle

Breite	100 mm
Höhe	32 mm
Tiefe	Nennlänge-28 mm

für Nennlänge	Ahorn	Buche	Eiche	Nussbaum
500	IS.TEIG.5000.0AL	IS.TEIG.5000.0BL	IS.TEIG.5000.0EL	IS.TEIG.5000.0NL
550	IS.TEIG.5500.0AL	IS.TEIG.5500.0BL	IS.TEIG.5500.0EL	IS.TEIG.5500.0NL

Zusatzschale	Ahorn	Buche	Eiche	Nussbaum
100	IF.0100.0100.8AL	IF.0100.0100.8BL	IF.0100.0100.8EL	IF.0100.0100.8NL

Messerhalter 100mm breit - für 4 Messer

Breite	100 mm
Höhe	32 mm
Tiefe	Nennlänge-28 mm

für Nennlänge	Ahorn	Buche	Eiche	Nussbaum
500	IM.0100.5000.0AL	IM.0100.5000.0BL	IM.0100.5000.0EL	IM.0100.5000.0NL
550	IM.0100.5500.0AL	IM.0100.5500.0BL	IM.0100.5500.0EL	IM.0100.5500.0NL

Zusatzschale	Ahorn	Buche	Eiche	Nussbaum
100	IF.0100.0100.8AL	IF.0100.0100.8BL	IF.0100.0100.8EL	IF.0100.0100.8NL

Dosenhalter 100mm breit - inkl. stehenden Dosen

Breite	100 mm
Höhe	72 mm
Tiefe	Nennlänge-28 mm

für Nennlänge	Ahorn	Buche	Eiche	Nussbaum
500	IS.D100.5000.0AL	IS.D100.5000.0BL	IS.D100.5000.0EL	IS.D100.5000.0NL
550	IS.D100.5500.0AL	IS.D100.5500.0BL	IS.D100.5500.0EL	IS.D100.5500.0NL
600	IS.D100.6000.0AL	IS.D100.6000.0BL	IS.D100.6000.0EL	IS.D100.6000.0NL
650	IS.D100.6500.0AL	IS.D100.6500.0BL	IS.D100.6500.0EL	IS.D100.6500.0NL

Teigrolle Edelstahl

Durchmesser	50mm
Länge	470mm

	Edelstahl			
Teigrolle	WH.0010.0000.00			

Dose stehend Weißblech

Breite	86mm
Höhe	63mm
Tiefe	53mm

	Weißblech			
Dose stehend	WH.0029.0000.000			